## 9 PLINTO PL09 - CASSERI

1 : 50

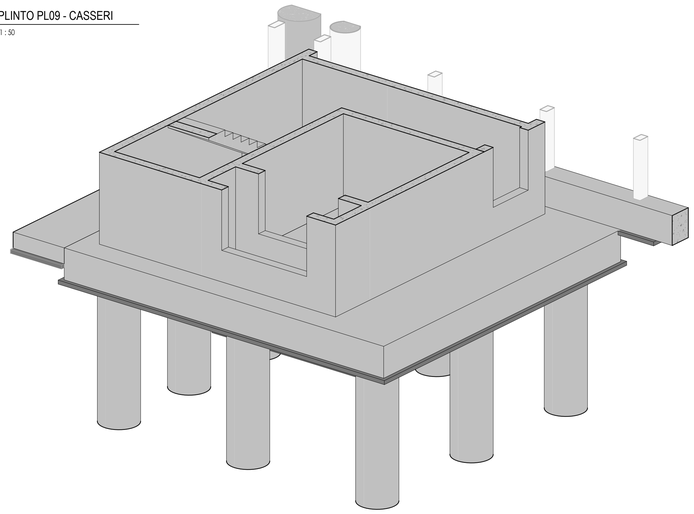

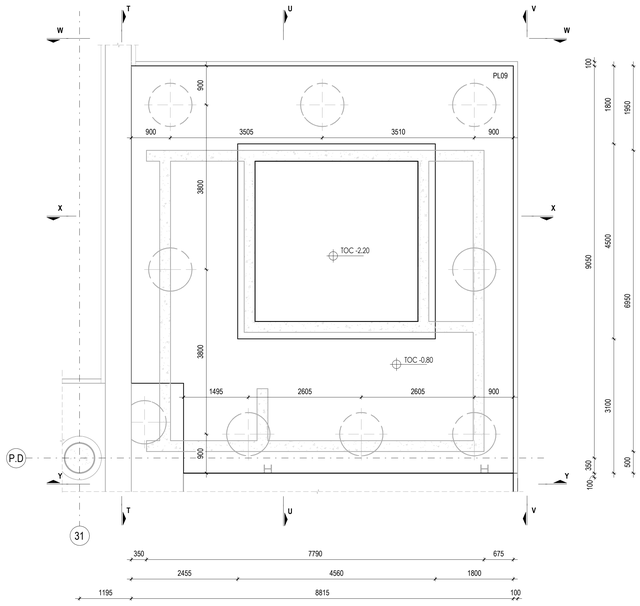


## SEZIONE T- T

SCALA 1 : 50

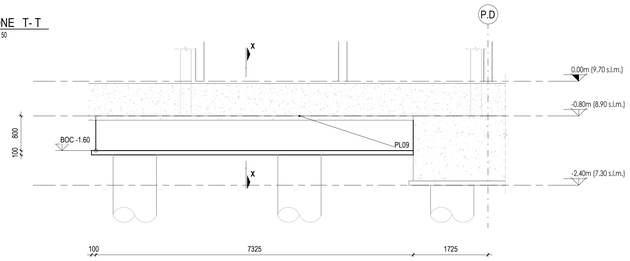


## SEZIONE U- U

SCALA 1 : 50

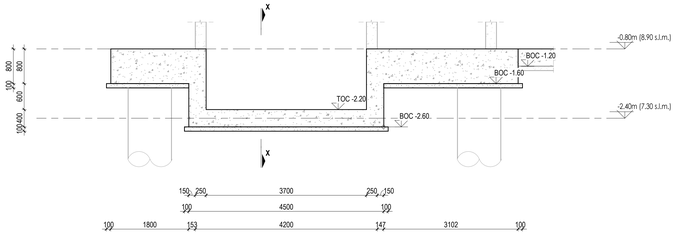


## SEZIONE V- V

SCALA 1 : 50

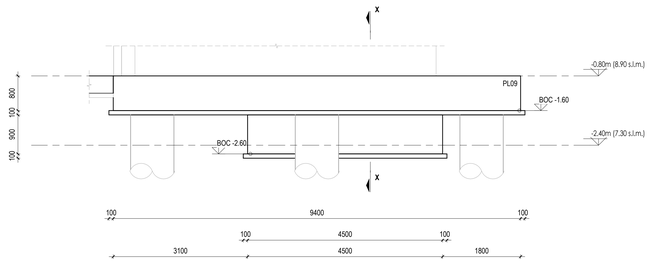


## SEZIONE W- W

SCALA 1 : 50

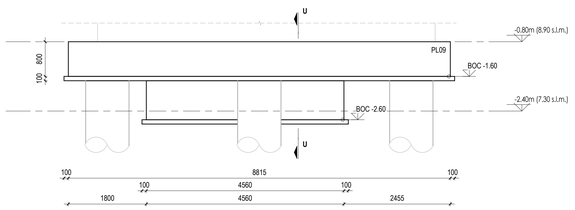


## SEZIONE X- X

SCALA 1 : 50

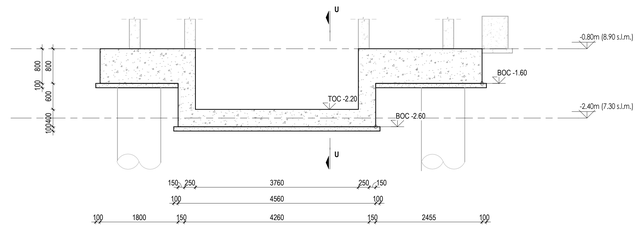


## SEZIONE Y- Y

SCALA 1 : 50

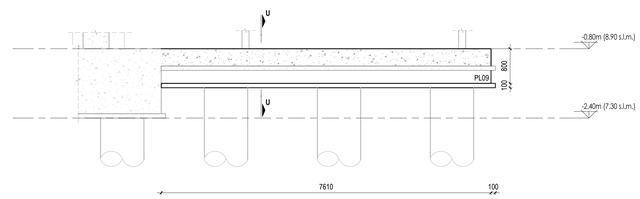


## KEYPLAN

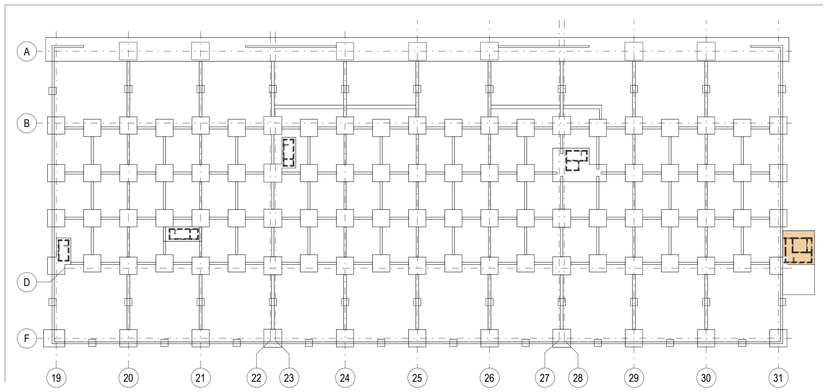


## TABELLA PLINTI

| COD. | LARGHEZZA(cm) | LUNGHEZZA(cm) | SPESSORE(cm) | QUANTITA' | DIAMETRO PALI (cm) | NUMERO PALI |
|---|---|---|---|---|---|---|
| PL01a | 480 | 480 | 150 | 45 | 100 | 4 |
| PL01b | 480 | 480 | 150 | 47 | 80 | 4 |
| PL02 | 500 | 500 | 150 | 11 | 120 | 4 |
| PL03 | 588 | 480 | 150 | 1 | 100 | 4 |
| PL04 | 200 | 200 | 70 | 32 | - | - |
| PL05 | 733 | 400 | 80 | 1 | 80 | 4 |
| PL06 | 1060 | 400 | 80 | 1 | 80 | 6 |
| PL07 | 852 | 385 | 80 | 1 | 80 | 6 |
| PL08 | 1010 | 930 | 120 | 1 | 100 | 6 |
| PL09 | 882 | 940 | 80 | 1 | 100 | 6 |

## NOTE

- TUTTE LE QUOTE DEL PROGETTO SONO ESPRESSE IN MILLIMETRI (OVE NON DIVERSAMENTE INDICATO).
- LA QUOTA 0.00 è DA RIFERIRSI ALLO 0.00 ARCHITETTONICO ED è COINCIDENTE ALLA QUOTA + 9.70 s.l.m.m.
- PER LE NOTE GENERALI RIFERISI ALL'ELABORATO: AI015P-E-L1-00-STR-DI-00-A.
- IL TERRENO UTILIZZATO PER LE OPERAZIONI DI REINTERRO DOVRÀ ESSERE BEN COMPATTATO E COMUNQUE CON CARATTERISTICHE NON INFERIORI A QUELLE DEL TERRENO NATURALE.
- IL TERRENO PRELEVATO DALLE OPERAZIONI DI SCAVO ANDRÀ SOTTOPOSTO AL CONTROLLO DELLA DL PER EVIDENZIARE EVENTUALI DIFFORMITà RISPETTO ALLE INDAGINI EFFETTUATE.
- TUTTE LE MISURE DOVRANNO ESSERE VERIFICATE IN CANTIERE DALL'IMPRESA ED EVENTUALMENTE ADATTATE ALLE ESIGENZE IN ACCORDO CON LA DL ED IL PROGETTISTA, OVE NECESSARIO.
- PER ARMATURA PALI, PLINTI, PLATEE E TRAVI DI COLLEGAMENTO FARE RIFERIMENTO AGLI ELABORATI:
AI015P-E-L1-01-STR-DI-02-A, AI015P-E-L1-01-STR-DI-08-A, AI015P-E-L1-01-STR-DI-09-A, AI015P-E-L1-01-STR-DI-10-A, AI015P-E-L1-01-STR-DI-11-A, AI015P-E-L1-01-STR-DI-13-A, AI015P-E-L1-01-STR-DI-14-A.
- PER POSIZIONE FONDAZIONI FARE RIFERIMENTO AGLI ELABORATI:
AI015P-E-L1-01-STR-PI-06-A, AI015P-E-L1-01-STR-PI-07-A, AI015P-E-L1-01-STR-DI-08-A, AI015P-E-L1-01-STR-DI-09-A, AI015P-E-L1-01-STR-DI-10-A.
- PREVEDERE I TIRAFONDI PRIMA DEL GETTO.

## CARATTERISTICHE MATERIALI - TERMINAL PARTENZE (AMBITO 01)

### CLASSE DI ESECUZIONE SECONDO UNI1090: EXC3

| | | |
|---|---|---|
| **PALI DI FONDAZIONE** | - CALCESTRUZZO ARMATO IN OPERA<br>- ACCIAIO PER C.A. | C32/40, XS1-XS2, SCC (copriferro nom. 80mm), d. inerti≤ 16mm, a/c=0.45, contenuto min. cemento 360 kg/m³<br>B450C, 1,15 <= $\delta f_{yk}$ < 1.35 |
| **PLINTI DI FONDAZIONE** (ZATTERE E BAGGIOLI) | - CALCESTRUZZO ARMATO IN OPERA<br>- ACCIAIO PER C.A. | C32/40, XS1, S4 (copriferro nom. 55mm)<br>B450C, 1,15 <= $\delta f_{yk}$ < 1,35 |
| **TRAVI DI FONDAZIONE** | - CALCESTRUZZO ARMATO IN OPERA<br>- ACCIAIO PER C.A. | C32/40, XS1, S4 (copriferro nom. 55mm)<br>B450C, 1,15 <= $\delta f_{yk}$ < 1,35 |
| **ELEVAZIONI** (PILASTRI) | - CALCESTRUZZO ARMATO IN OPERA<br>- ACCIAIO PER C.A.<br>- ACCIAIO | C32/40, XC1, S4 (copriferro nom. 55mm)<br>B450C, 1,15 <= $f_{yk}$ < 1,35<br>S355 - UNI EN 10025-2<br>(tensione di rottura 510MPa; tensione di snervamento 355 MPa) |
| **ELEVAZIONI** (TRAVI) | - ACCIAIO<br>- LEGNO LAMELLARE | S355 - UNI EN 10025-2<br>(tensione di rottura 510MPa; tensione di snervamento 355 MPa)<br>GL28h - UNI EN 14080 |
| **ELEVAZIONI** (MURI E RAMPE SCALE) | - CALCESTRUZZO ARMATO IN OPERA<br>- ACCIAIO PER C.A. | C32/40, XC1, S4 (copriferro nom. 55mm)<br>B450C, 1,15 <= $\delta f_{yk}$ < 1,35 |
| **ORIZZONTAMENTI** (SOLAI) | - CALCESTRUZZO ARMATO IN OPERA<br>- ACCIAIO PER C.A.<br>- LASTRE ALVEOLARI (GETTO COMPLETAMENTO)<br>- TAVOLATO | C32/40, XC1, S4 (copriferro nom. 55mm)<br>B450C, 1,15 <= $\delta f_{yk}$ < 1,35<br>C32/40, XC1, S4 (copriferro nom. 55mm)<br>C24 - ETA 20/1323 - UNI EN 14081 |
| **STRUTTURE MISTE** (COLONNE E TRAVI) | - ACCIAIO<br>- CALCESTRUZZO ARMATO IN OPERA<br>- ACCIAIO PER C.A. | S355 - UNI EN 10025-2<br>(tensione di rottura 510MPa; tensione di snervamento 355 MPa)<br>C32/40, XC3<br>B450C, 1,15 <= $\delta f_{yk}$ < 1,35 |
| **SALDATURE E BULLONATURE** | - ACCIAIO | Norma UNI EN ISO 4063:2011<br>Giunti di prima classe, testa a testa, a croce od a T, a completa penetrazione; giunti con cordoni d'angolo a completo ripristino delle sezioni resistenti unite.<br>Bulloni 8.8 (EN 15048) |
| **PROTEZIONE STRUTTURE METALLICHE** | - STRUTTURE PORTANTI CON REQUISITO R60<br>- STRUTTURE METALLICHE SECONDARIE | Ciclo di verniciatura per protezione alla corrosione e al fuoco come da indicazioni presenti nella tavola delle note generali (rif. AI015P-E-LL-00-STR-DI-00-A)<br>Zincatura a caldo spessore minimo 85 micron (UNI EN ISO 1461) |
| **ALTRO** | - BARRE FILETTATE TIRAFONDI | 8.8 |

## PIANTA CHIAVE

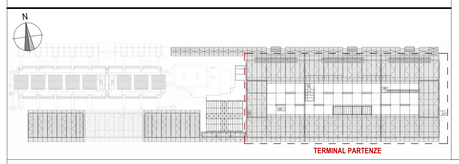


Ente Nazionale per l'Aviazione Civile

**AEROPORTO CIVILE DI LAMEZIA TERME (CZ)**

LOTTO L1 - Sviluppo aerostazione passeggeri
CUP: H84G22000030009
LOTTO L2 - Interventi per la security e la digitalizzazione
CUP: H86I22000390002
LOTTO L6 - Potenziamento delle reti di sottoservizi e impianti tecnologici
CUP: H84G22000060009

## PROGETTO ESECUTIVO

LOTTO L1

TERMINAL PARTENZE - AMBITO 01
CASSERI PLINTI DI FONDAZIONE - TAV.4


GRUPPO DI PROGETTAZIONE
Raggruppamento Temporaneo di Professionisti

Direttore Tecnico e Responsabile integrazione prestazioni specialistiche: ing. Filippo Busola
Geologia: dott. Emanuele Fresia
Progettazione idraulica: ing. Alessandro Ciacciatori
Project Manager: ing. Emanuela Penna
CSP: arch. Elisabeth Foroni

Direttore Tecnico: ing. Giambattista Parietti
Progettazione Specialistica Impianti:
ing. Marco Bergami
P.I. Daniele Togni
ing. Enrico Facchinetti

Direttore tecnico: ing. Aeronautico Carlos Berenguer López
Responsabile sistemi di trasporto:
ing. Pedro Tena Calderón

Direttore tecnico: arch. Emanuela Valle
Progettazione architettonica:
arch. Maria Camilla Valle
arch. Leonardo Giovannozzi

Direttore tecnico e progettazione strutturale:
ing. Gianluca Valleriani
Coordinatore progettazione strutture
ing. Matteo Pagnozzi


| CODICE ELABORATO | | | | | | | | | REVISIONE | | |
|---|---|---|---|---|---|---|---|---|---|---|---|
| Fase | Lotto | Ambito | Disciplina | Tipo | Numero | Rev | Scala | | Id. | Data | Descrizione |
| E | L1 | 01 | STR | DI | 07 | A | Come indicato | | A | FEBBRAIO 2025 | EMISSIONE |

NOME FILE: AI015P-E-L1-01-STR-DI-07-A.dwg

REDAZIONE: I. ZOCCARATO INCIDE

Visto del Committente: **Società Aeroportuale Calabrese S.p.A.**

INTERVENTO FACENTE PARTE DEL
Contratto Istituzionale di Sviluppo
"CIS VOLARE"

IL RESPONSABILE DEL PROCEDIMENTO:
ing. Ferdinando Saracco

IL POST HOLDER DI AREA:
OPERATIONAL SERVICES MANAGER: Emilio Parrilla
PASSENGER EXPERIENCE MANAGER: Sabrina Milano
PH PROGETTAZIONE: Ferdinando Saracco

Approvazione **ENAC**: